מקרא

- ● עמוד תאורה מגרשי ספורט 12 מ'
- פנס תאורת מגרש ספורט 600 וט לד
- ○ בריכה בקוטר 100 ס"ר

יסוד לעמוד תאורה (כללי)

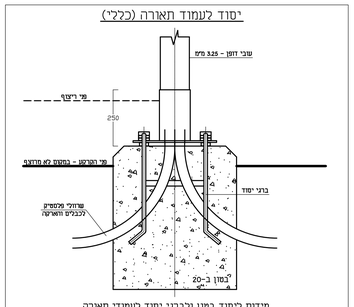

מידות ליסוד בטון ולברגי יסוד לעמודי תאורה

אורך עמוד התאורה מ'	יסוד בטון שמוט+רוחב+אורך מ"מ	ברגי יסוד שוב + קוטר + אורך מ"מ	פלטת בסיס שוב+רוחב+אורך מ"מ
עד 4 מ'	600 × 600 × 700	3/4" × 400	300 × 300 × 8
5-6 מ'	600 × 600 × 800	3/4" × 450	380 × 380 × 8
6 מ'	600 × 600 × 700	1" × 600	380 × 380 × 10
7 מ'	700 × 700 × 800	11/4" × 600	380 × 380 × 10
8 מ'	800 × 800 × 1000	11/4" × 650	500 × 500 × 10
9 - 10 מ'	800 × 800 × 1600	11/4" × 650	500 × 500 × 10
11-12 מ'	900 × 900 × 1700	11/4" × 800	500 × 500 × 12
13-15 מ'	1500 × 1500 × 2000	11/4" × 1200	500 × 500 × 14

לוח תאורת מגרש ספורט

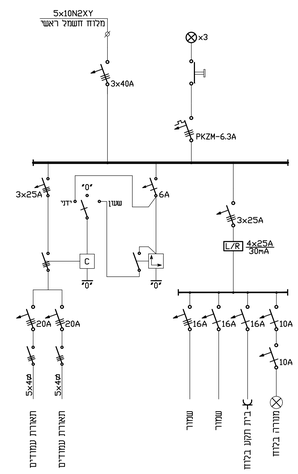

מס.	רשימת עדכונים ושינויים	תאריך

M.TABONY
ARCHITECTS&ENGINEERS
מ.ר. מעצי אדריכלים ומהנדסים בע"מ
צבת, 1002/8 מל: 04-6554037 info@drtabony.com

	תאריך
שלב	
לתיק	
מאושר	
X סמיכה	22.05.2022
לביצוע	

שם המסמך
מועצה אזורית שער הגליל

שם הפרויקט
מגרש משולב בית רימון

מס. גליון	1-1
מס. תכנית	2521-1
תכנן	ג.איוב
שרטט	רותי
תוכן הגליון	תכנית תאורה
תאריך	22.05.2022
קנ"מ	1:100

איוב ג. ובנו מהנדסים יועצים בע"מ
רח' יצחק שדה 19 - חיפה 35025
מל: 04-8517608 פקס: 04-8527074
E-MAIL: ayoub.eng@gmail.com