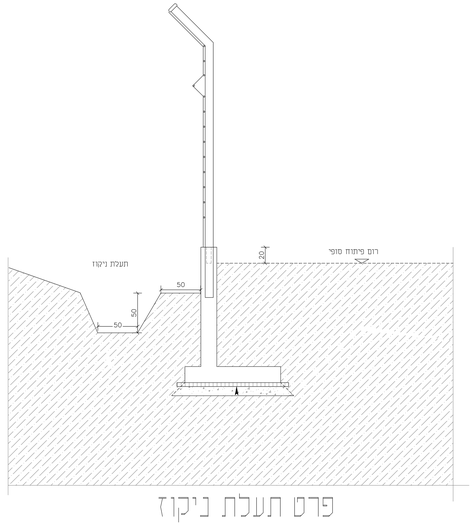

פרט תעלת ניקוז

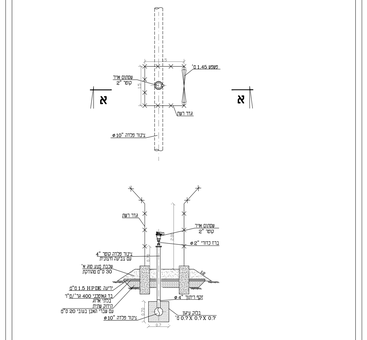

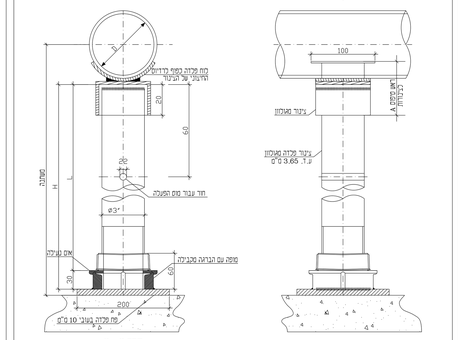

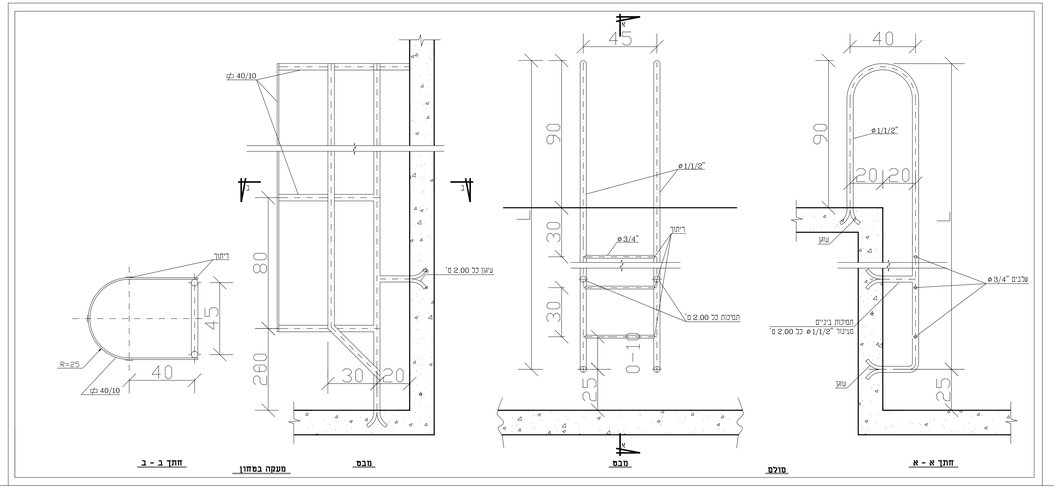

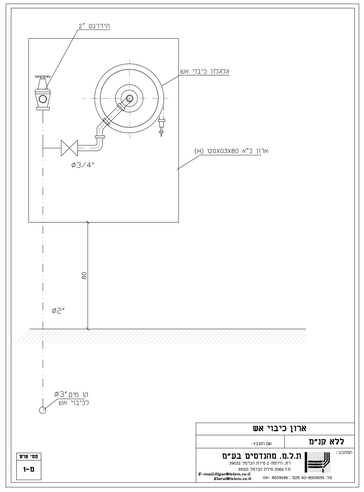

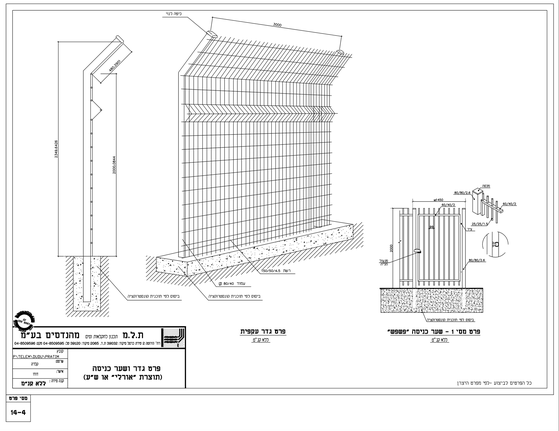
כיוון רוח
מבט
מבט
מבט