פרט איטום שרוול צנרת מיזוג אויר החודר דרך הגג

הנחיות במפרט 05.10

1:25

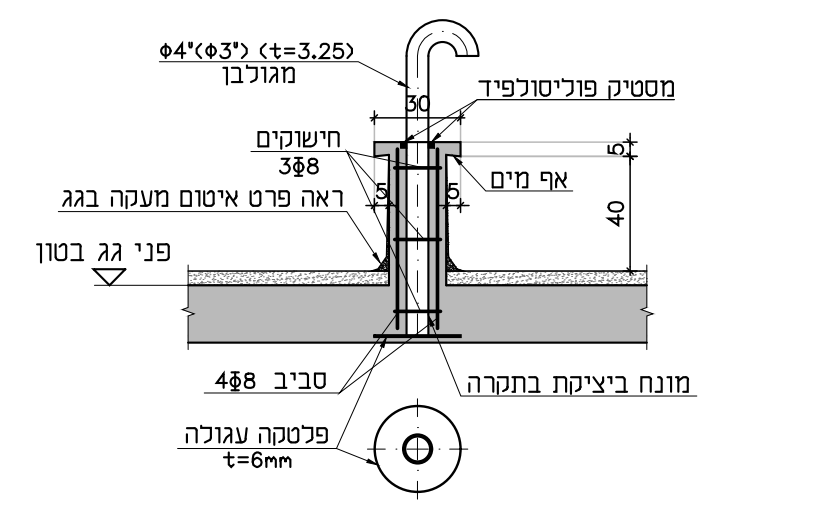
Φ4"(Φ3") (t=3.25)
מגולבן
מסטיק פוליסולפיד
30
חישוקים
3Φ8
אף מים
ראה פרט איטום מעקה בגג
פני גג בטון
4Φ8 סביב
מונח ביציקת בתקרה
פלטקה עגולה
t=6mm

פרט מדרך בטון

1:25

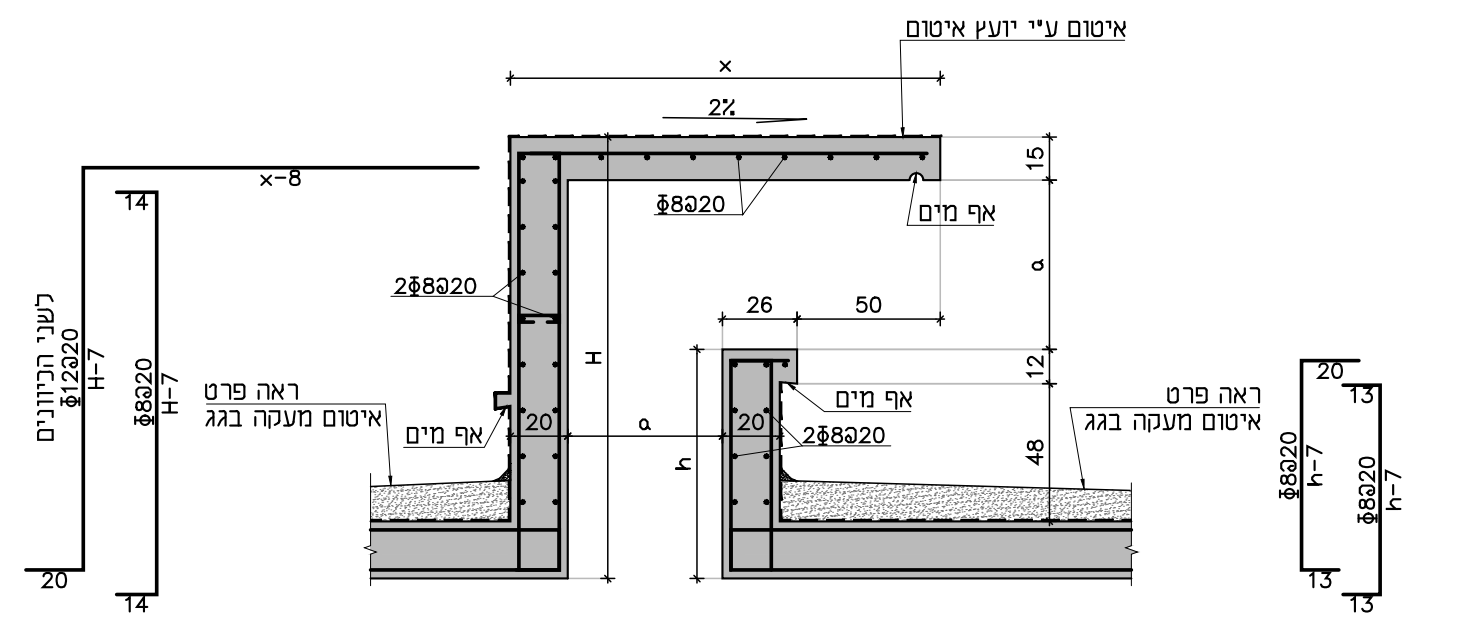
איטום ע"י יועץ איטום
x
2%
x-8
Φ8@20
אף מים
2Φ8@20
H
a
h
26
50
15
12
48
20
ראה פרט
איטום מעקה בגג
לשני הכיוונים
Φ12@20
H-7
Φ8@20
h-7
14
13

פרט בסיסי בטון לציוד מיזוג אוויר

1:25

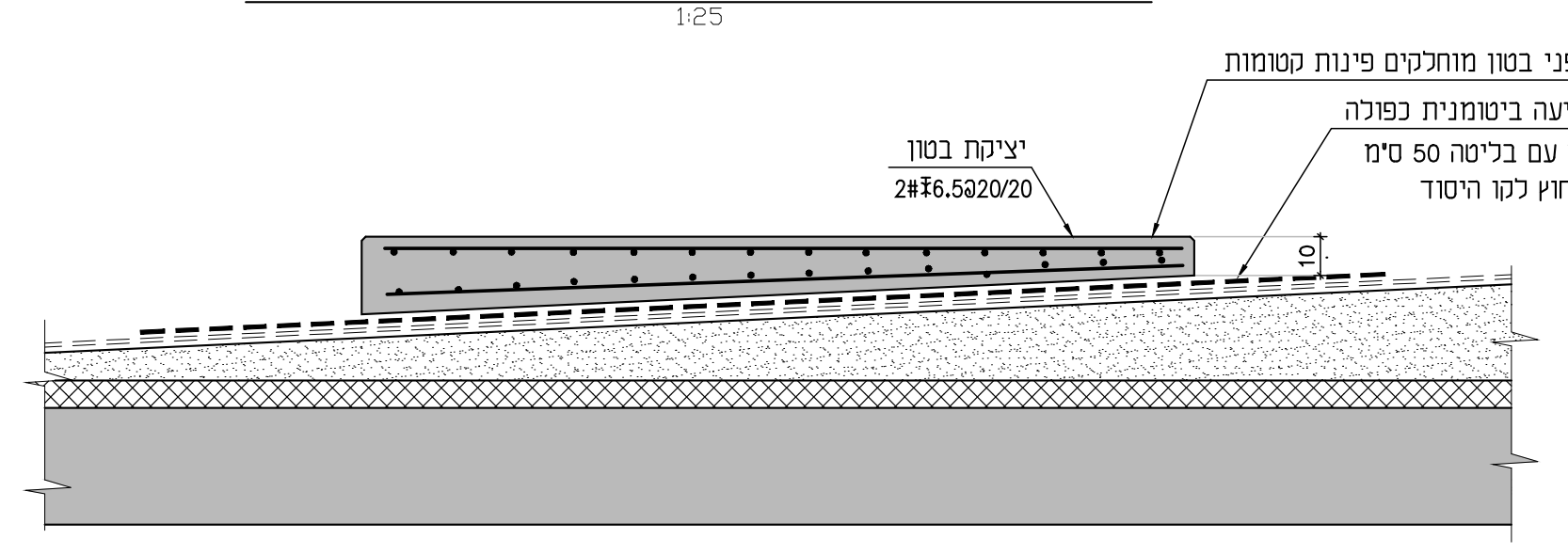
פני בטון מוחלקים פינות קטומות
תוספת יריעה ביטומנית כפולה
4 מ"מ עם בליטה 50 ס"מ
מחוץ לקו היסוד
יציקת בטון
2#Φ6.5@20/20
10

פרט לגגות לא מרוצפים

1:25

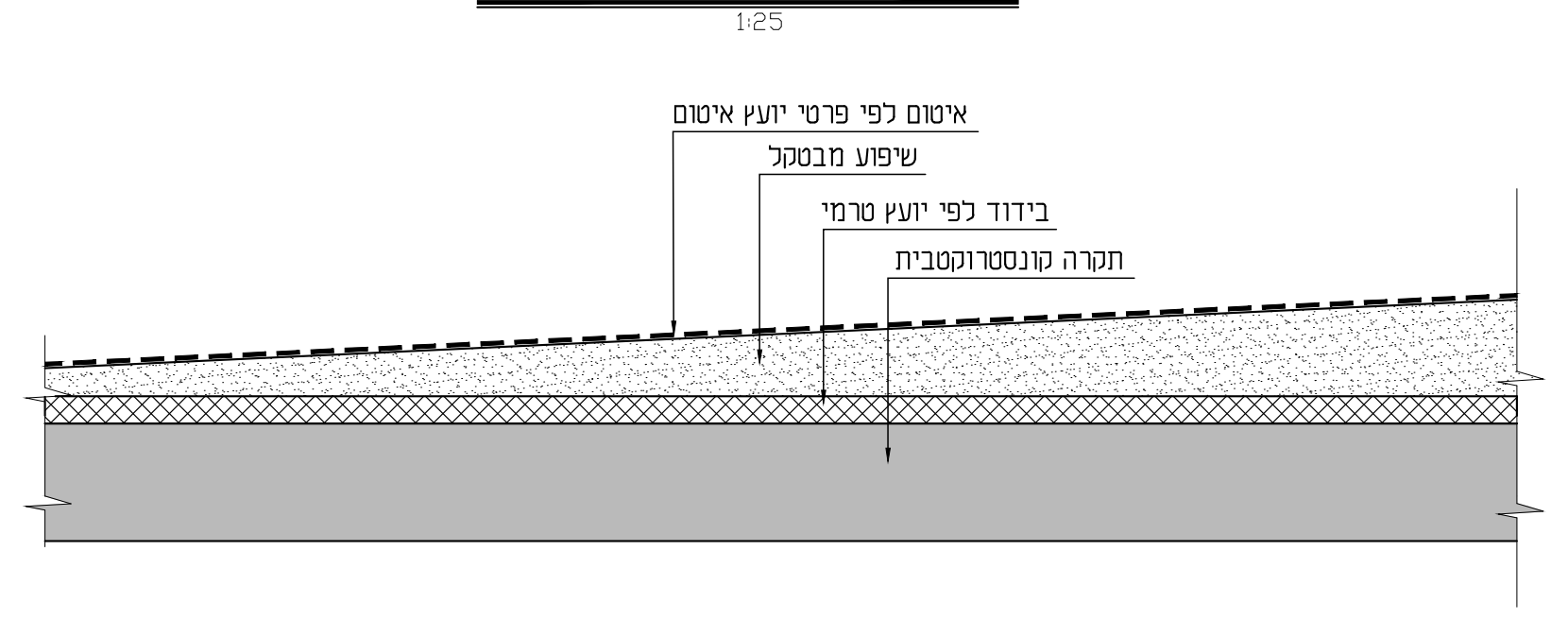
איטום לפי פרטי יועץ איטום
שיפוע מבטקל
בידוד לפי יועץ טרמי
תקרה קונסטרוקטבית

חתך 1-1

1:25

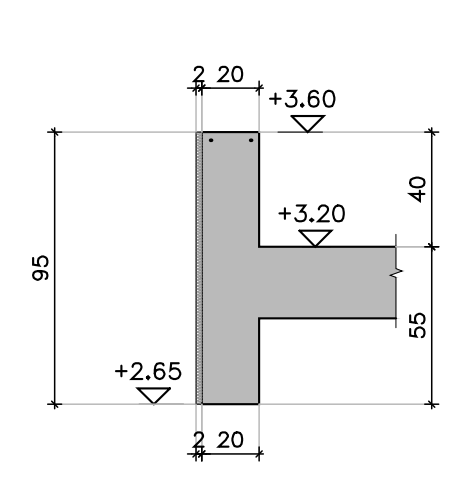
2 20
+3.60
+3.20
+2.65
95
40
55

חתך 2-2

1:25

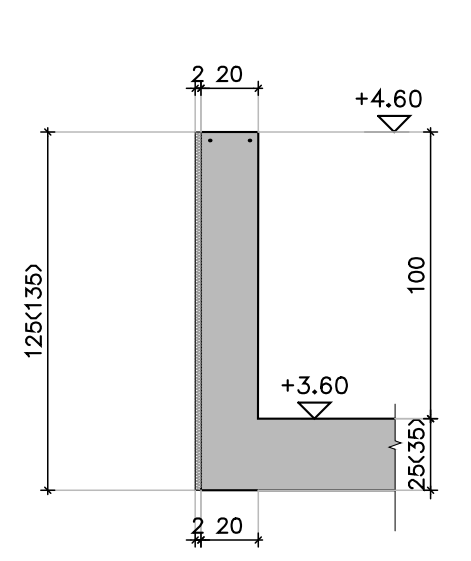
2 20
+4.60
+3.60
125(135)
100
25(35)

חתך 3-3

1:25

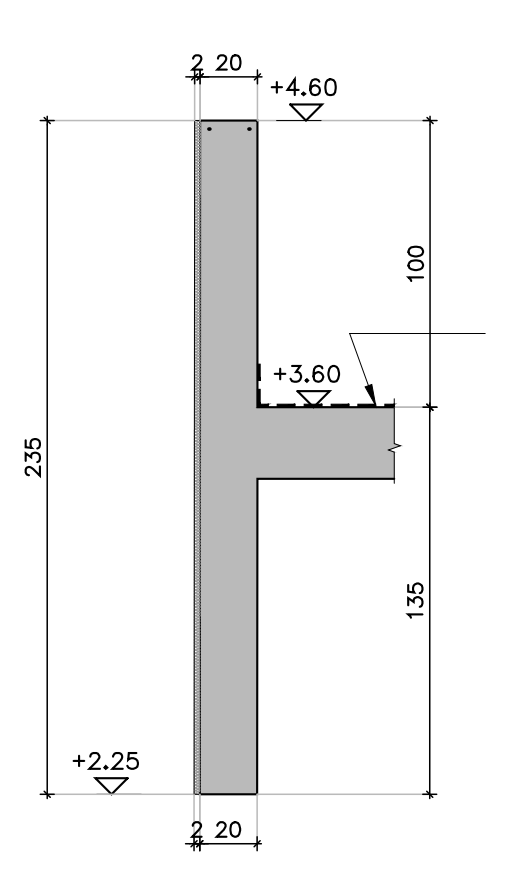
2 20
+4.60
+3.60
+2.25
235
100
135

חתך 4-4

1:25

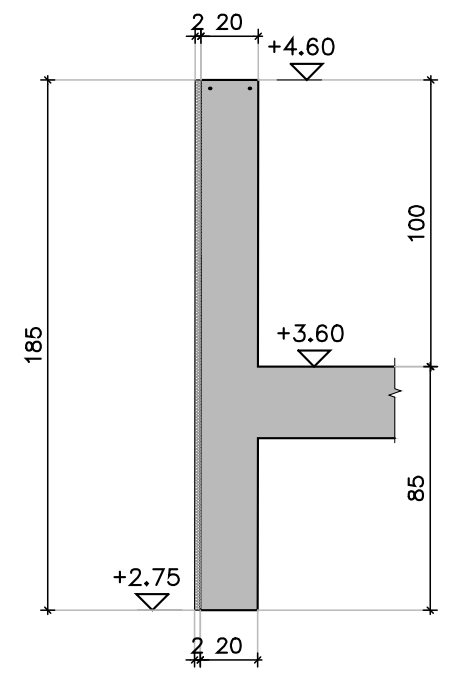
2 20
+4.60
+3.60
+2.75
185
100
85

חתך 5-5

1:25

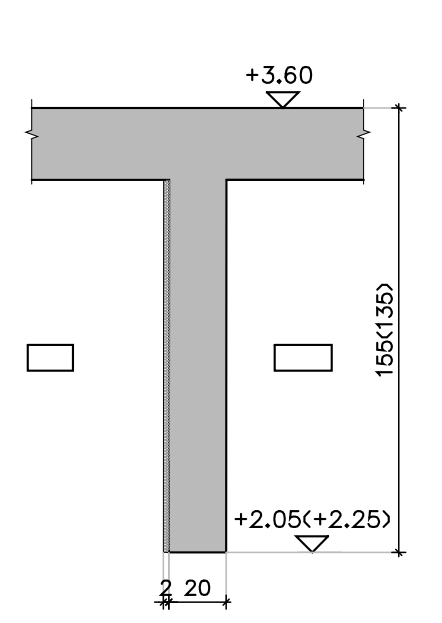
+3.60
+2.05(+2.25)
155(135)
20

חתך 6-6

1:25

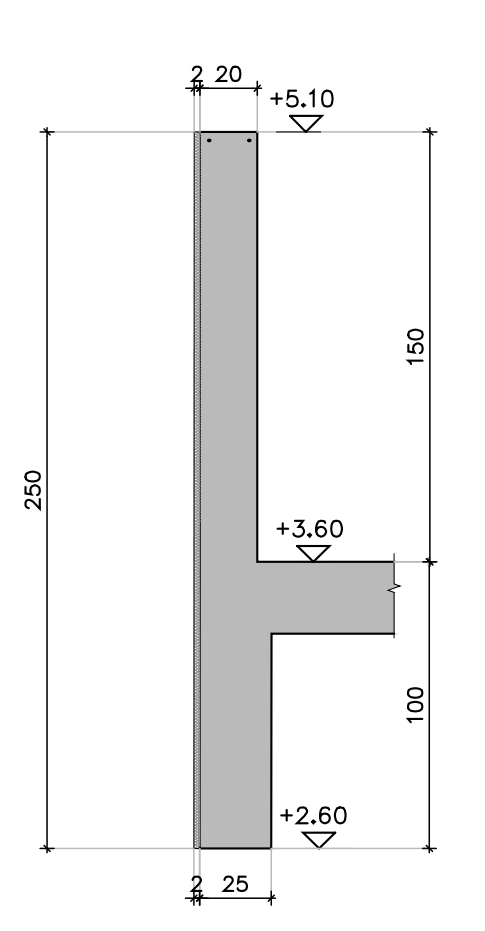
+5.10
+3.60
+2.60
250
150
100
25

חתך 7-7

1:25

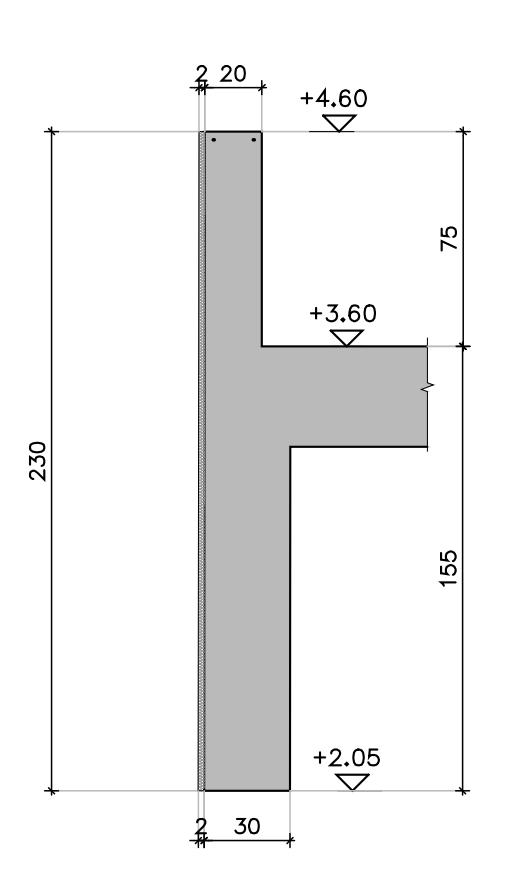
+4.60
+3.60
+2.05
255
75
155
30

חתך 8-8

1:25

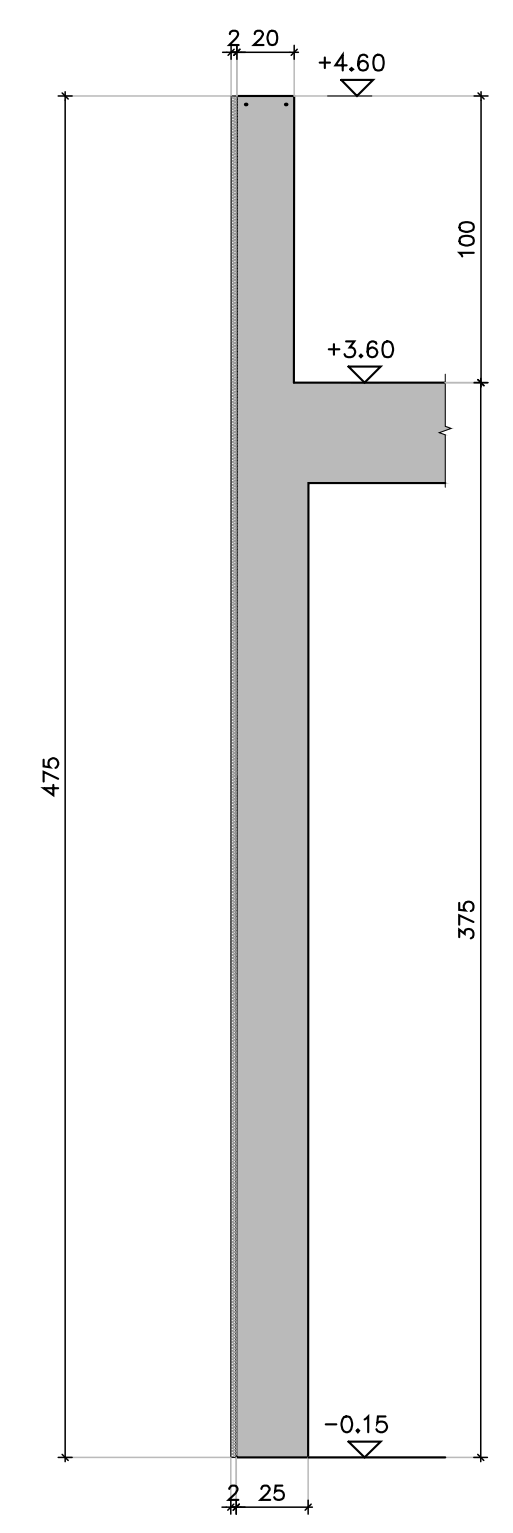
+4.60
+3.60
-0.15
475
100
375
25

חתך 9-9

1:25

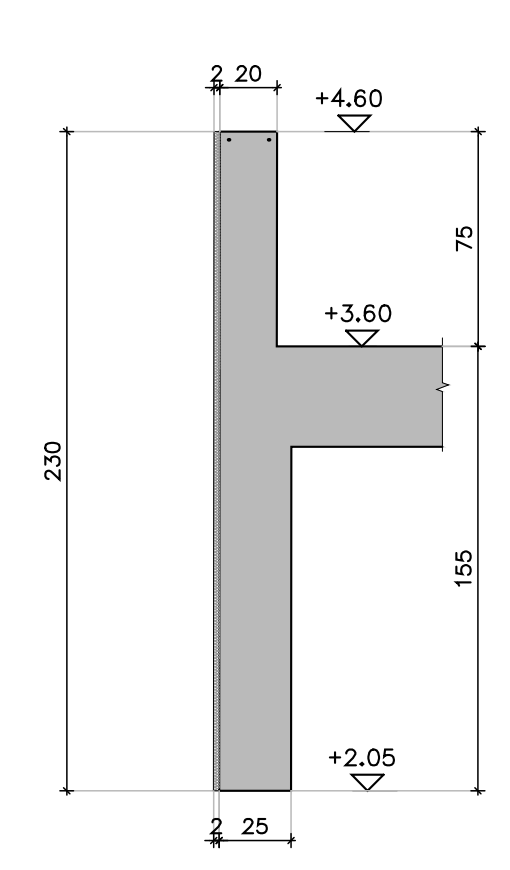
+4.60
+3.60
+2.05
255
75
155
25

+3.60
B=25
+3.20
B=20
+4.60
B=20
+3.60
B=35
+3.60
B=40
ממ"ד
מיר-מעלית
22/125
22/150
22/185
22/235
22/305
22/100
22/155
22/130
21/100+22/150
21/155+22/100
22/235
1085
1045
1058
1482
968
874
505

	שינויים	תאריך	חתימה
△			

תפוצה	תאריך	מהדורה
	01.08.2024	למכרז △1
אדריכל חשמל אינסטלציה מיזוג אויר מעליות פיקוח/ניהול פרוייקט אקוסטיקה בטיחות איטום יועץ קרקע חניה ופיתוח קונסטרוקציה כמויות קבלן		

ביצוע תכנית מותנה בקבלת היתר בניה כחוק!

העמדת המבנה וקביעת גבהים
ע"פ תכנית רישוי וע"י מודד מוסמך

הערות:

1. ביצוע השלד בהתאם לתקן ישראלי 1923-עבודות בטון יצוק באתר.
2. סוג הבטון
   - 2.1 סוג הבטון ב-30
   - 2.2 יחס מקסימלי מים צמנט ותכולת צמנט מינימלית תהיה בהתאם לדרגת החשיפה, כאמור בטבלה 11 בתקן ישראלי 118.
     דרגת חשיפה - 2
   - 2.3 אגרגט מקסימלי בקוטר 25 מ"מ בתקרות ו-19 מ"מ בקירות, קורות ועמודים.
   - 2.4 שקיעה "5 בתקרות ו-"6 בקורות, קירות ועמודים.
3. סוג הפלדה : (Φw) פלדה מצולעת פ-400 רתיכה,
   (Φ) פלדה מצולעת פ-500 רתיכה,
   (Φ) רשת רקמת פלדה.
4. יש לקרוא תכנית זו ביחד עם תכניות האדריכל, הקונסטרוקציה ושאר היועצים.
5. כיסוי לזיון:
   - באלמנטי בטון תת-קרקעים 4 ס"מ
   - באלמנטי בטון חשוף 4 ס"מ
   - באלמנטי בטון הבאים במגע עם מים 5 ס"מ
   - בעמודים, תקרות, קורות, קירות בטון וממ"דים 3 ס"מ.
6. על המפקח באתר לבדוק עבודות הזיון, ולאחר אישורו על המפקח להזמין נציג ממשרדנו לביקורת בהתראה של 48 שעות.

שים לבו! פלדת הזיון פ-500

עומסים :

קבוע נוסף :	300 kg/m²
שימושי :	400 kg/m²

מקרא :

▨	- עמודים/ קירות מתחילים
▨	- עמודים/ קירות ממשיכים
■	- עמודים/ קירות לא עולים

אין בשליחת התכנית ב-DWG משום הרשאה לכל מאן דהו, לעשות שימוש כלשהו בתכנית המצ"ב ללא רשות משרדנו בכתב .
תוכן הקובץ שנשלח וכל הזכויות בתכנית המצורפת שייכות למשרדנו.

הקבלן אחראי למידות ולגבהים ,עליו לבדוק מידות באתר.
יש להודיע מיד למתכנן על כל אי התאמה או טעות.

שם המזמין:
המועצה האיזורית - גליל תחתון

שם הפרויקט :
בית ספר שירת הגליל
שלב א

שם התכנית:
תכנית תקרה במפלס +3.60

מס עבודה: 033-011

☐ לביצוע ☒ למכרז ☐ לעיון

קובץ במחשב : 033-011-040-A.dwg

מהדורה: △1

מתכנן : **שעיה גלינסקי**
שרטט : **כפיר רבינוביץ**
אישר : **שעיה גלינסקי**

קנה מידה : 1:50 1:25

תאריך: 01.08.2024

מס' גיליון: 033-011-040A

גלינסקי מהנדסים
רחוב פרנץ אופנהיימר 4, משרד 207, קומה 2, נתניה
כתובת למשלוח דואר: בוסל 8 נתניה, מיקוד 4236104
טל: 09-7689563
E-mail: Shaya@galinsky-eng.com