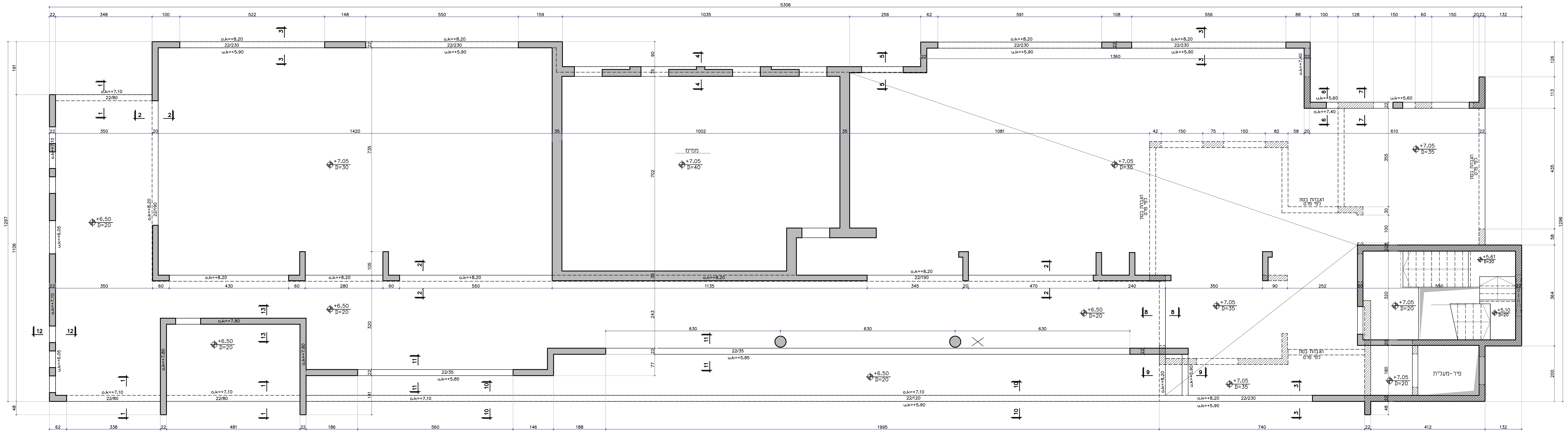
ממ"ד
פיר-מעלית
הגבהת בטון
5306
1995

פרטי בידוד קורות/קירות בטון חוץ
1:25

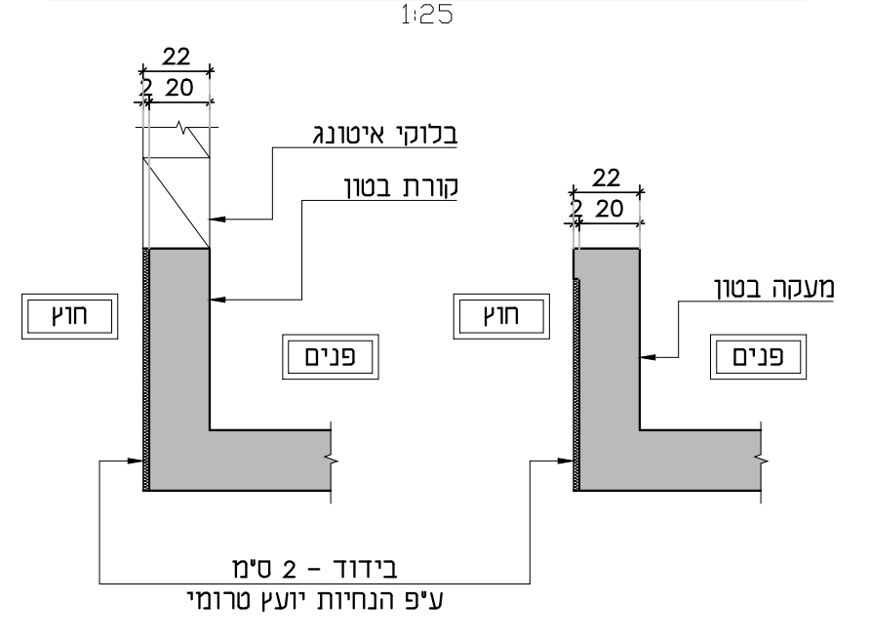
בלוקי איטונג
קורת בטון
מעקה בטון
חוץ
פנים
בידוד - 2 ס"מ
עי"פ הנחיות יועץ טרומי

פרטי בידוד עמודים בקירות חוץ
1:25

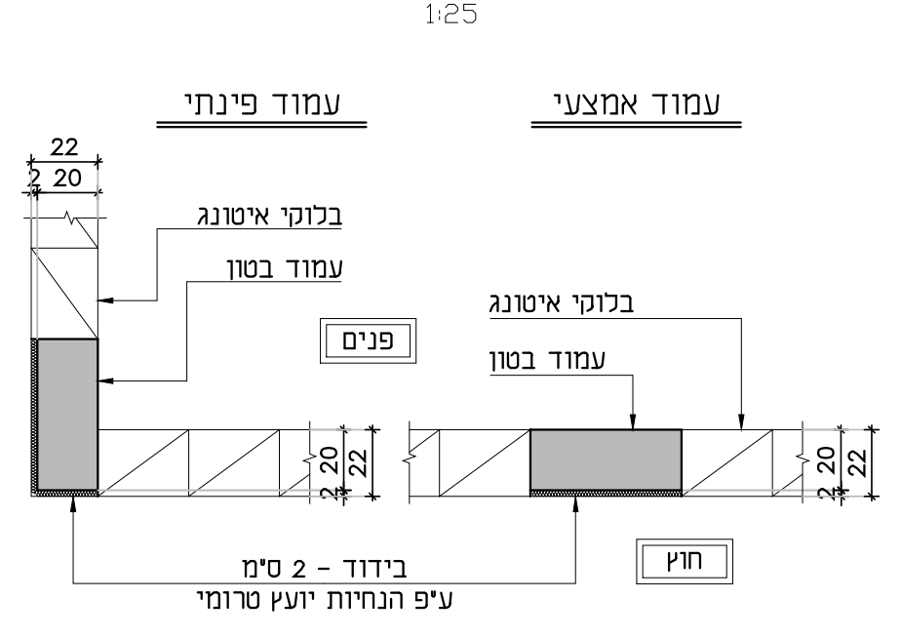
עמוד פינתי
עמוד אמצעי
בלוקי איטונג
עמוד בטון
פנים
חוץ
בידוד - 2 ס"מ
עי"פ הנחיות יועץ טרומי

פרט הגבהה לויטרינה
1:25

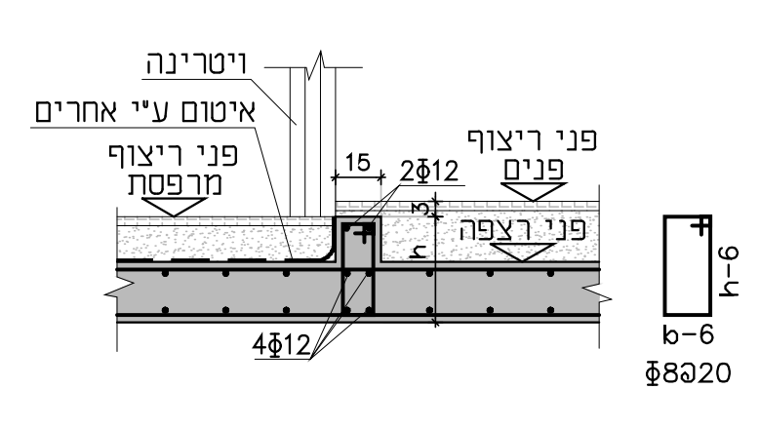
ויטרינה
איטום ע"י אחרים
פני ריצוף מרפסת
פני ריצוף פנים
פני רצפה
2Φ12
4Φ12
Φ8@20

הגבהת בטון בתחום דלת יציאה
1:25

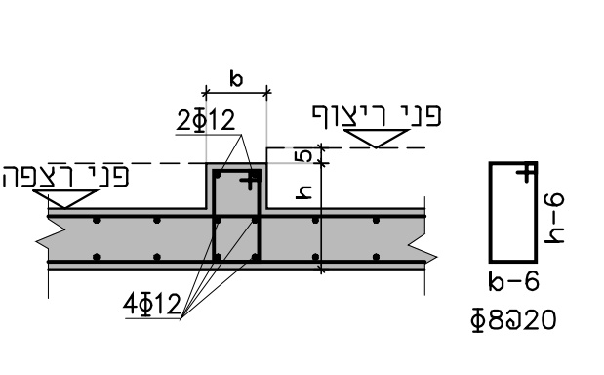
פני ריצוף
פני רצפה
2Φ12
4Φ12
Φ8@20

הגבהת בטון בתחום קיר בנייה
1:25

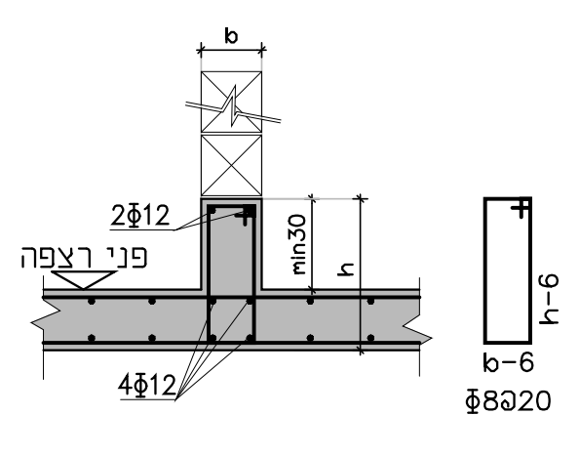
פני רצפה
2Φ12
4Φ12
Φ8@20

חתך 12-12
1:25

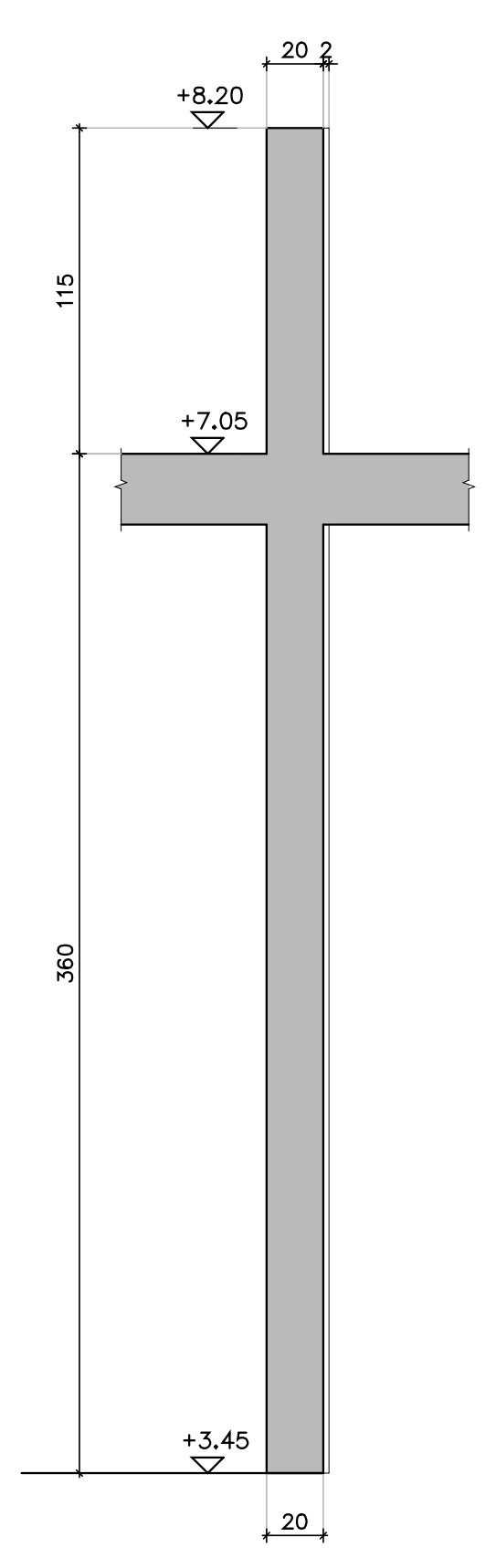

חתך 10-10
1:25

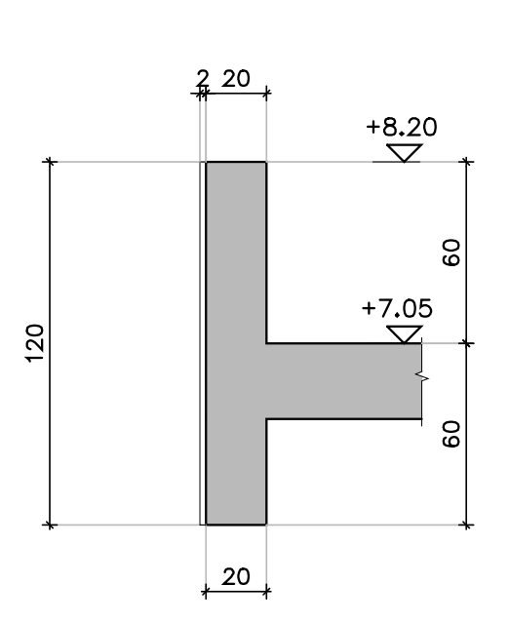

חתך 9-9
1:25

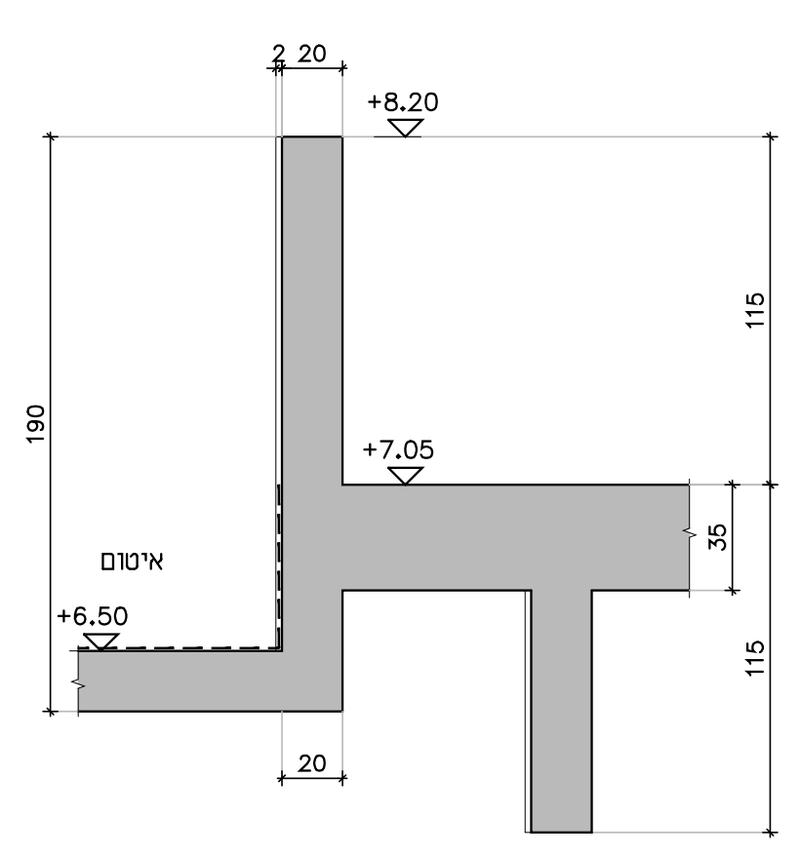

חתך 8-8
1:25

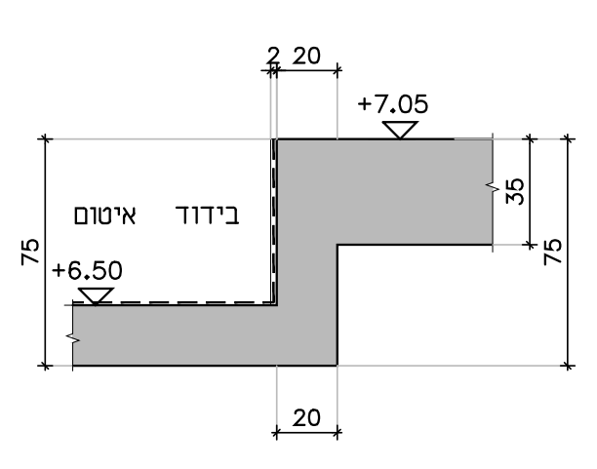

חתך 7-7
1:25

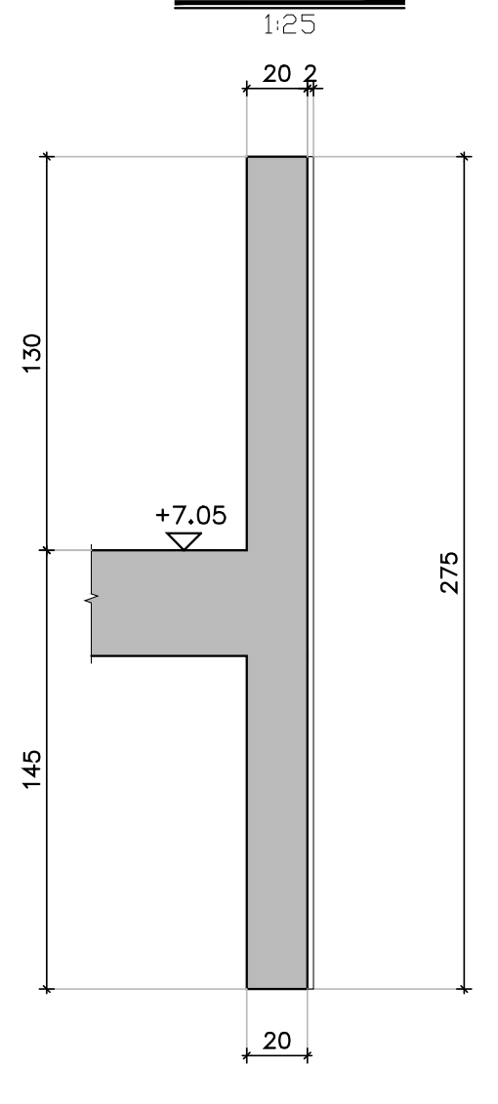

חתך 6-6
1:25

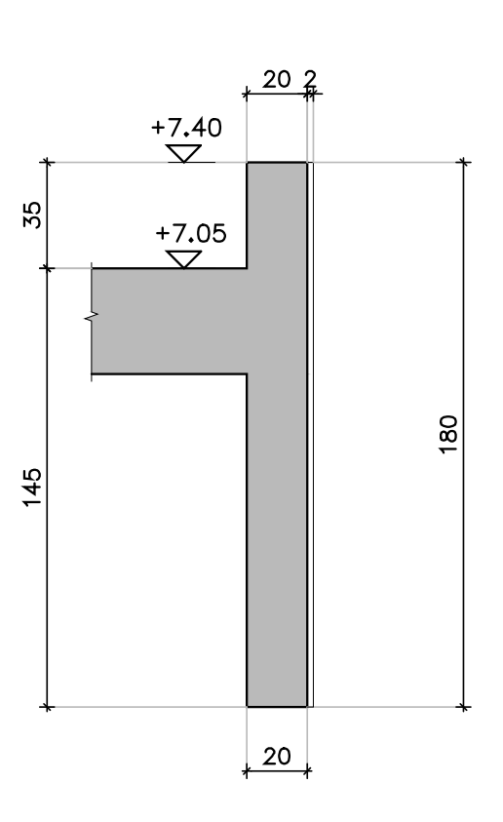

חתך 5-5
1:25

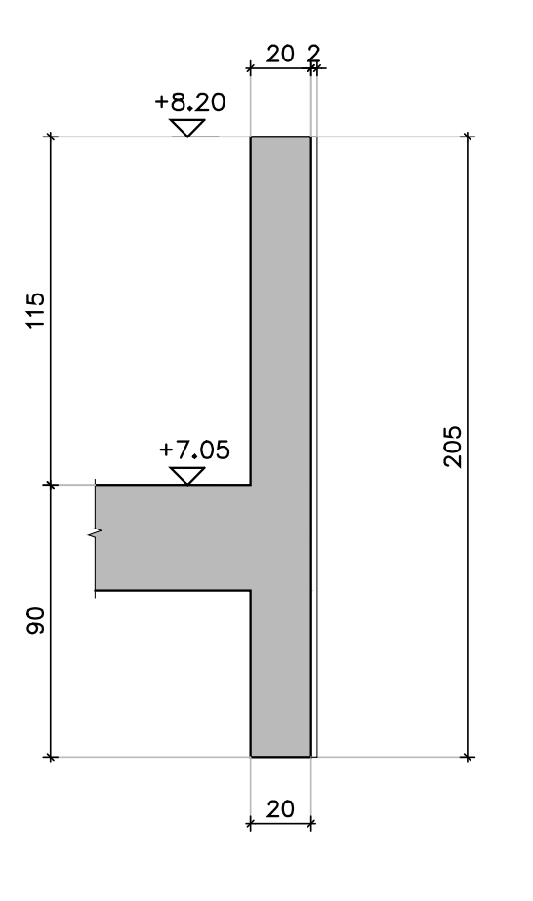

חתך 4-4
1:25

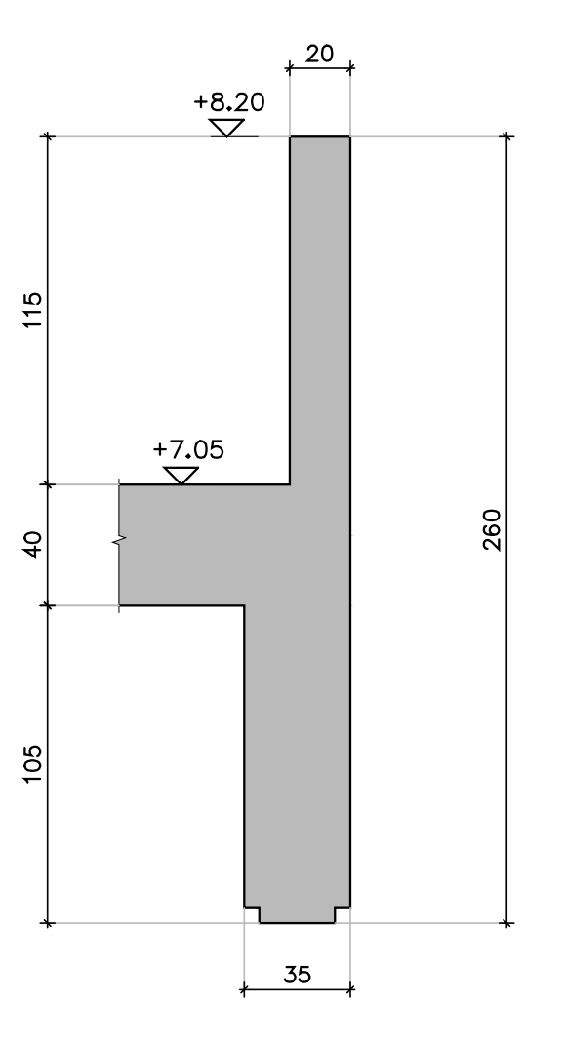

חתך 3-3
1:25

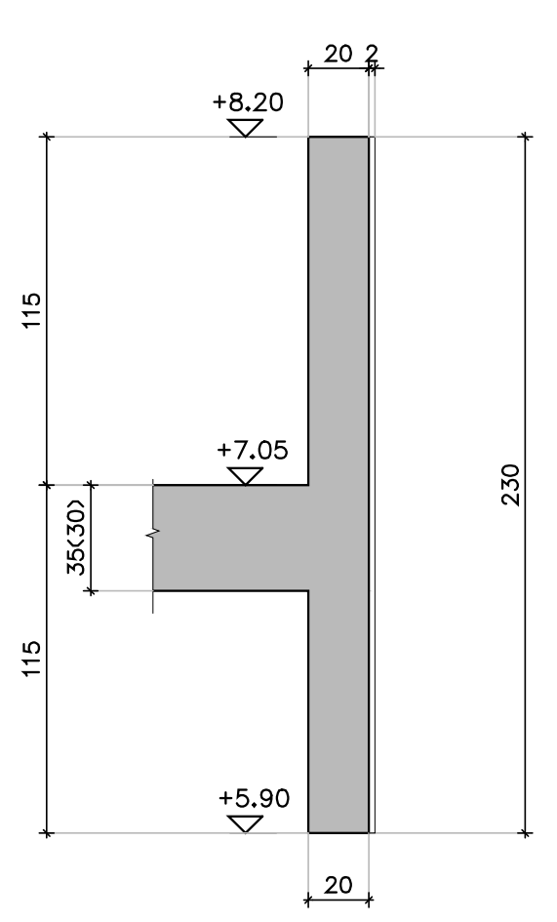

חתך 2-2
1:25

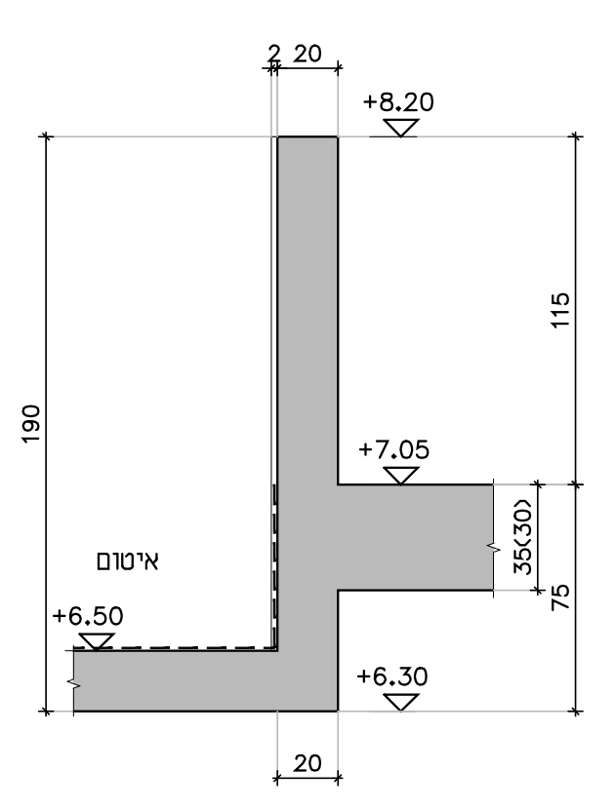

חתך 1-1
1:25

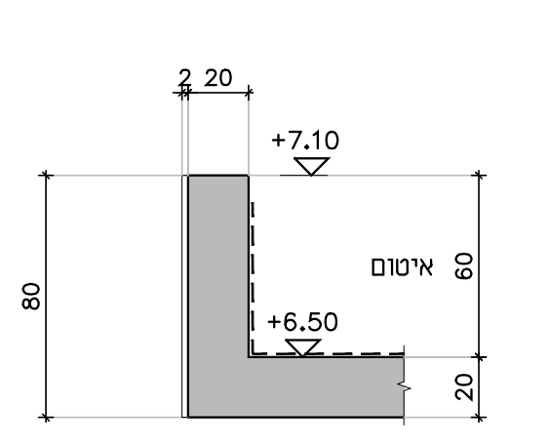

חתך 13-13
1:25

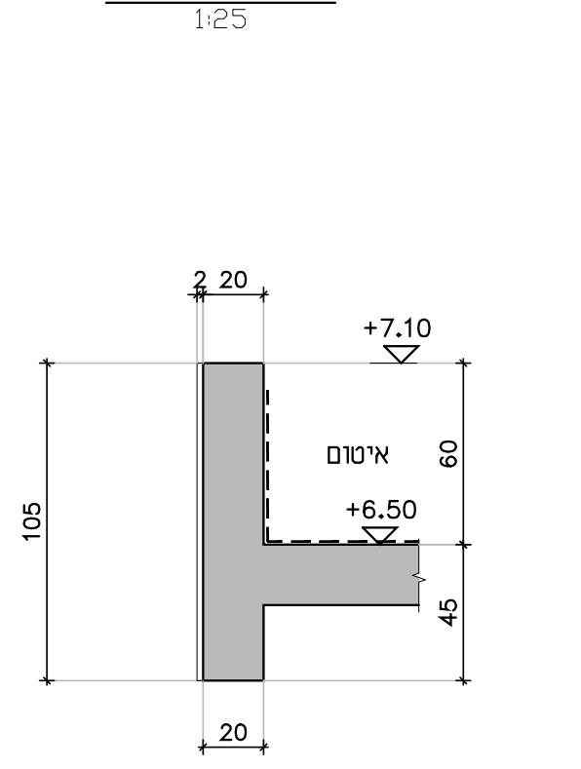

חתך 11-11
1:25

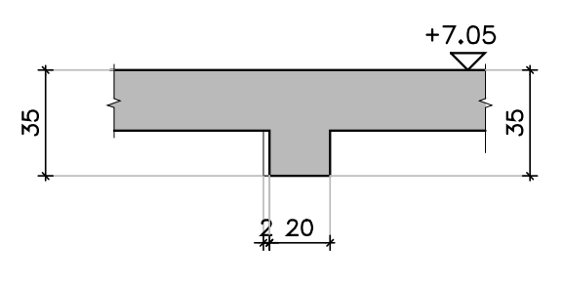

שינויים	תאריך	חתימה

תפוצה														תאריך	מהדורה
קבלן	כמויות	קונסטרוקציה	חניה ופיתוח	יועץ קרקע	איטום	בטיחות	אקוסטיקה	פיקוח/ניהול פרוייקט	מעליות	מיזוג אויר	אינסטלציה	חשמל	אדריכל		
														01.08.2024	למכרז ⚠1

ביצוע תכנית מותנה בקבלת היתר בניה כחוק!

העמדת המבנה וקביעת גבהים
ע"פ תכנית רישוי וע"י מודד מוסמך

הערות :

1. ביצוע השלד בהתאם לתקן ישראלי 1923-עבודות בטון יצוק באתר.
2. סוג הבטון
   - 2.1 סוג הבטון ב-30
   - 2.2 יחס מקסימלי מים צמנט ותכולת צמנט מינימלית תהיה בהתאם לדרגת החשיפה, כאמור בטבלה 11 בתקן ישראלי 118. דרגת חשיפה - 2
   - 2.3 אגרגט מקסימלי בקוטר 25 מ"מ בתקרות ו-19 מ"מ בקירות, קורות ועמודים.
   - 2.4 שקיעה "5 בתקרות ו-"6 בקורות, קירות ועמודים.
3. סוג הפלדה : (Φw) פלדה מצולעת פ-400 רתיכה,
   (Φ) פלדה מצולעת פ-500 רתיכה,
   (Φ̶) רשת רקמת פלדה.
4. יש לקרוא תכנית זו ביחד עם תכניות האדריכל, הקונסטרוקציה ושאר היועצים.
5. כיסוי לזיון:
   - באלמנטי בטון תת-קרקעים 4 ס"מ
   - באלמנטי בטון חשוף 4 ס"מ
   - באלמנטי בטון הבאים במגע עם מים 5 ס"מ
   - בעמודים, תקרות, קורות, קירות בטון וממ"דים 3 ס"מ.
6. על המפקח באתר לבדוק עבודות הזיון, ולאחר אישורו על המפקח להזמין נציג ממשרדנו לביקורת בהתראה של 48 שעות.

שים לב! פלדת הזיון פ-500

עומסים +7.05

קבוע נוסף :	600 kg/m²
שימושי :	500 kg/m²

עומסים +6.50

קבוע נוסף :	400 kg/m²
שימושי :	300 kg/m²

מקרא :

- ▨ - עמודים/ קירות מתחילים
- ▨ - עמודים/ קירות ממשיכים
- ▭ - עמודים/ קירות לא עולים

אין בשליחת התכנית ב-DWG משום הרשאה לכל מאן דהו, לעשות שימוש כלשהו בתכנית המצ"ב ללא רשות משרדנו בכתב.
תוכן הקובץ שנשלח וכל הזכויות בתכנית המצורפת שייכות למשרדנו.

הקבלן אחראי למידות ולגבהים ,עליו לבדוק מידות באתר.
יש להודיע מיד למתכנן על כל אי התאמה או טעות.

שם המזמין:
המועצה האיזורית - גליל תחתון

שם הפרויקט :
בית ספר שירת הגליל שלב ב

שם התכנית:
תכנית תקרה במפלס +7.05

מס עבודה: 033-011

☐ לביצוע ☒ למכרז ☐ לעיון

קובץ במחשב : 033-011-040-B.dwg

מהדורה: ⚠1

מתכנן : כפיר רבינוביץ
שרטט : טניה מליחוב
אישר : שעיה גלינסקי

קנה מידה : 1:50 1:25
תאריך: 01.08.2024

מס' גיליון: 033-011-040B

גלינסקי מהנדסים
רחוב פרנץ אופנהיימר 4, משרד 207, קומה 2, נתניה
כתובת למשלוח דואר: בוסל 8 נתניה, מיקוד 4236104
טל: 09-7689563
E-mail: Shaya@galinsky-eng.com