מפת גליונות:

6994-1

6994-2

N

מקרא:

- קו ביוב מתוכנן
- קו ביוב קיים
- קו ביוב קיים לביטול
- קו מים מתוכנן
- קו מים קיים
- קו מים קיים לביטול
- הידרנט בודד/כמול
- מגוף

XREF's Used:
X:\Gis Tahlion - 470\6994\Project\6994-1.dwg
X:\Gis Tahlion - 470\6994\Base\bemsen-engineers\15.11.23-mazlik-eshag-kishon\20-Revit_Bal.dwg
X:\Gis Tahlion - 470\6994\Base\bemsen-engineers\15.11.23-mazlik-eshag-kishon\Revit_Bal.dwg
X:\Gis Tahlion - 470\6994\Base\eng-co-27.8.23-15.ofaa-grim-ashrib-lankinar\20-Rev_Bal.dwg
X:\Gis Tahlion - 470\6994\Base\eng-co-27.8.23-15.ofaa-grim-ashrib-lankinar\20-Revit_Bal.dwg
X:\Gis Tahlion - 470\6994\Proyect\1.6994-ml-ram-dir.dwg
X:\Gis Tahlion - 470\6994\Base\bemsen-engineers\30.6.24-eshag\y-sidra-20-042-20_Bal.dwg
X:\Gis Tahlion - 470\6994\Base\bemsen-engineers\30.6.24-eshag\y-sidra-20-042-20_Revit.dwg
X:\Gis Tahlion - 470\6994\Base\bemsen-engineers\30.6.24-eshag\y-tzuba-20-042-20_Bal.dwg
X:\Gis Tahlion - 470\6994\Base\bemsen-engineers\30.6.24-eshag\ZI-tzvi-20-042-20_Bal.dwg
X:\Gis Tahlion - 470\6994\Base\bemsen-engineers\30.6.24-eshag\ZI-tzvi-20-042-20_Revit.dwg
X:\Gis Tahlion - 470\6994\Base\Carol-alkanot-school\2.9.24-tzuva-20.270-02 glatz\6-Bal.dwg

זותכנים לאורך ראה גיליון מס' 6994-10

פרטים ראה גיליון מס' 6994-20

No.	REVISION	DATE	DRAWN
01	מהדורה לביצוע	11.23	מ.ר
02	REVISED	11.23	מ.ר

בלשה ילון	BALASHA-JALON	INFRASTRUCTURE SYSTEMS LTD.	תשתיות בלשה בע"מ

TEL:04-8603600 FAX:04-8603603 E-mail:bsa@balasha-jalon Web site:www.bl-ja.com

PLAN:	תכנית
PROJECT:	שם הפרויקט: שכ' ורד'ה - מערבות פיס וביוב
OWNER:	מזמין: פ.ז. נגיל מתמון
SUBJECT:	נושא: תשתיות

APP'D	אישר	CHECKED	בדק	DRAWN	מכין	DESIGNED	תכנן	מקור מידע SOURCE
								שם NAME
								תאריך DATE
								קנ"מ SCALE
								תאריך 14.11.23

SHEET מס'	FILE_DWG	PROJECT מס' פרויקט	SCALE קנ"מ
6994-1	6994-1.dwg	6994	1:500

FILE_PLT	FILE_CTB	מידות תאריכים בנקודות
-----	-----	

SAVED Jul 04, 2024 - 11:14am
X:\Gis Tahlion - 470\6994\Project\6994-1.dwg

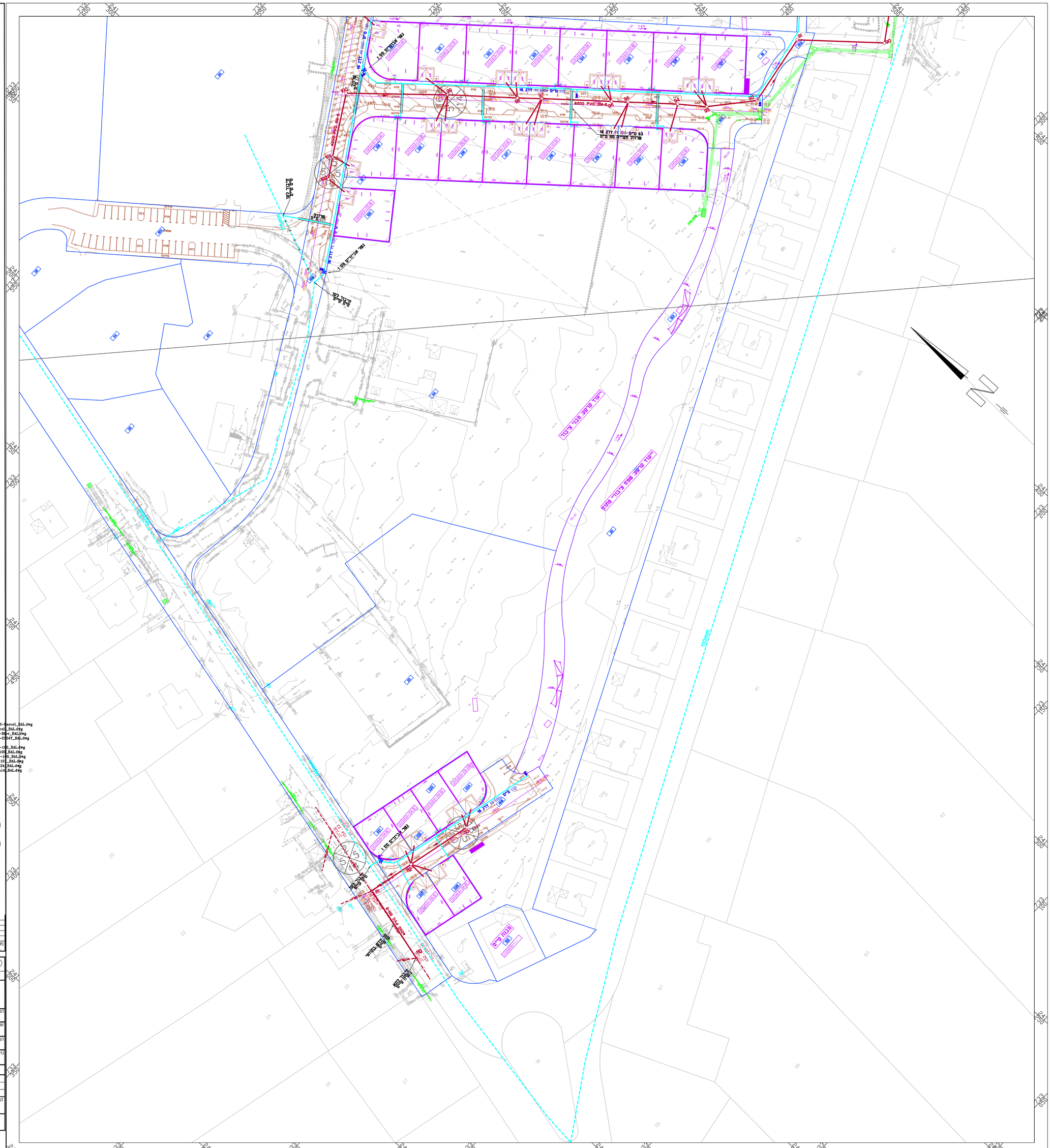

מפת גליונות:

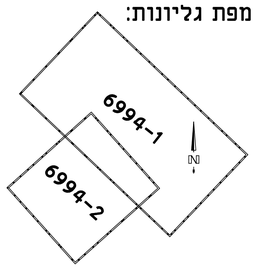

מקרא:

- קו ביוב מתוכנן
- קו ביוב קיים
- קו ביוב קיים לביטול
- קו מים מתוכנן
- קו מים קיים
- קו מים קיים לביטול
- הידרנט בודד\כפול
- מגוף

XREF's list:
X:\Galil Tahton - 470\6994\Makor\hermon.engineers\13.11.23.malik.sabag.kishem\XR-Parcel_BAL.dwg
X:\Galil Tahton - 470\6994\Makor\hermon.engineers\13.11.23.malik.sabag.kishem\Peel_BAL.dwg
X:\Galil Tahton - 470\6994\Makor\ieng.co.il\29.10.23.elias.gries.mdeda.hashlama\XR-Bgw_BAL.dwg
X:\Galil Tahton - 470\6994\Makor\ieng.co.il\29.10.23.elias.gries.mdeda.hashlama\SR-23247_BAL.dwg
X:\Galil Tahton - 470\6994\Project\1.6994.wat.sew.dis.dwg
X:\Galil Tahton - 470\6994\Makor\hermon.engineers\30.4.24.sabag\x-nikoz-23-042-100_BAL.dwg
X:\Galil Tahton - 470\6994\Makor\hermon.engineers\30.4.24.sabag\X-Axis-23-042-100_BAL.dwg
X:\Galil Tahton - 470\6994\Makor\hermon.engineers\30.4.24.sabag\x-tnaha-23-042-100_BAL.dwg
X:\Galil Tahton - 470\6994\Makor\hermon.engineers\30.4.24.sabag\X-level-23-042-10_BAL.dwg
X:\Galil Tahton - 470\6994\Makor\nofech.eng\21.5.24.gavriel.pirel\שרטוט דבורה - 19.05.24_BAL.dwg
X:\Galil Tahton - 470\6994\Makor\david.alhanati.adrch\4.7.24.tomer.00\377-02 plan14_BAL.dwg

חתכים לאורך ראה גיליון מסי 6994-10

פרטים ראה גליון מסי 6994-20

מס' No.	תאור השנוי REVISIONS	שרטט DRAWN	ע"י BY	תאריך DATE

REVISION: מהדורה — FOR CONSTRUCTION: לביצוע — FOR TENDER: למכרז — FOR REVIEW: לעיון

BALASHA-JALON בלשה ילון
INFRASTRUCTURE SYSTEMS LTD. מערכות תשתית בע"מ
TEL:04-8603600 FAX:04-8603601 E-MAIL:balasha@bj-is.com Web site:www.bj-is.com

PLACE: המקום: **שדמות דבורה**

PROJECT: שם העבודה: **שכ' הרחובה - מערכות מים וביוב**

OWNER: המזמין: **מ.א. גליל תחתון**

SUBJECT: נושא השרטוט: **תנוחה**

עורכים ומאשרים:	תכנן: DESIGNED	שרטט: DRAWN	בדק: CHECKED	אישר: APP'D
שם	יוסי נומברג	ע.נ.		
חתימה				
תאריך	14.11.23			

גליון: SHEET	FILE_DWG	מס' עבודה PROJECT N°	קנ"מ: SCALE
6994-2	6994.1.dwg		1:500

FILE_PLT	FILE_CTB	מידות הגליון בס"מ:
	----	

anan Jul 04, 2024 - 11:14am
X:\Galil Tahton - 470\6994\Project\6994.1.dwg

חיבור מגרשים 203-208 חיבור מגרשים 211-212

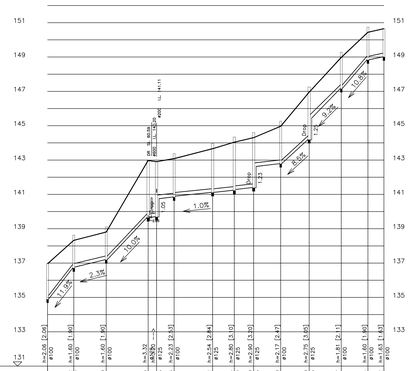

No.	K2	20	21	22A	120	121	122	123	124	125	126	127	128
INVERT LEVEL	134.91	136.29 h=1.25 #100	137.20 h=1.60 [1.95] #100	137.20 h=1.60 [1.95] #100	139.60 h=2.23 [2.53] #100	141.17 h=2.25 [2.64] #125	141.34 h=2.80 [3.10] #125	141.45 h=2.35 [3.05] #125	142.80 h=2.07 #100	144.25 h=2.75 [3.05] #125	147.17 h=1.85 [2.15] #100	148.84 h=1.60 [1.90] #100	149.09 h=1.60 [1.83] #100
SLOPE	1.0% 18.9	2.3% 24.4	10.0% 58.5	1.0% 18.7	9.3% 8.6	10.0% 8.3							
DIAMETER & TYPE	ø200 צינור לפי ת"י 884 SN=8 PVC												
WALL THICK													
MATERIAL													
GROUND LEVEL	136.66	137.15	138.32	139.04	138.75 139.80	139.73	142.97	142.97	143.05	143.09	145.66	144.64	144.64
STATION	0.0	15.3	34.2	58.6	69.5	73.7	96.1	108.8	120.0	135.8	152.3	171.0	186.6
DISTANCE	15.3	18.9	24.4	10.2	22.4	12.7	11.2	15.8	16.5	18.7	15.6	9.3	

File path: X:\Galil Tahton - 470\6994\CV\CV\13.dxf

Pipeline 13 - 1:100/1:1000

חיבור מגרשים 101 - 107 ומגרשים 201+202 חיבור מגרשים 30-31

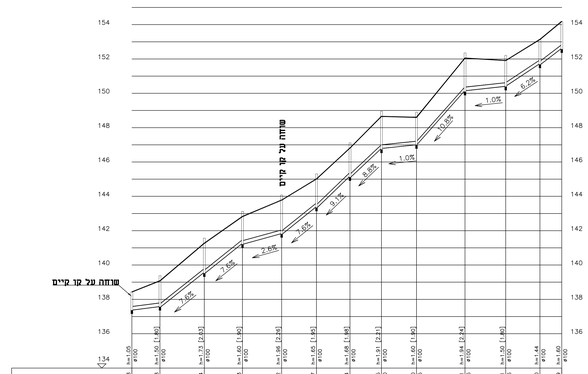

No.	K	5	6	7	8	9	10	11	12	13	14	15	16
INVERT LEVEL	137.38 h=1.95 #100	137.58 h=1.60 [1.80] #100	139.34 h=1.73 [2.03] #100	141.23 h=1.60 [1.90] #100	141.82 h=1.78 [2.08] #100	143.37 h=1.65 [1.95] #100	145.14 h=1.58 [1.88] #100	146.25 h=1.51 [2.21] #100	147.00 h=1.60 [1.90] #100	150.11 h=1.60 [2.43] #100	150.44 h=1.78 [1.88] #100	151.70 h=1.64 #100	152.39 h=1.60 #100
SLOPE	1.0% 34	1.8% 48.0	2.6% 22.8	1.0% 20.3	9.1% 19.5	8.8% 18.3	1.0% 20.4	10.8% 28.3	1.0% 23.7	6.1% 19.9	1.0% 34		
DIAMETER & TYPE	ø200 צינור לפי ת"י 884 SN=8 PVC												
WALL THICK													
MATERIAL													
GROUND LEVEL	138.43	138.89 139.34 139.98	140.47 140.71 141.07	142.83	143.28	143.87 143.95 144.25	146.61	147.44	148.66 148.67 148.68	150.16	150.20 150.26	150.91 151.91	152.09 152.74 153.18
STATION	0.0	16.4	42.2	64.4	87.2	107.5	127.0	145.4	165.7	194.0	217.7	237.6	257.3
DISTANCE	16.4	25.8	22.2	22.8	20.3	19.5	18.4	20.3	28.3	23.7	19.9	12.7	

File path: X:\Galil Tahton - 470\6994\CV\CV\12.dxf

Pipeline 12 - 1:100/1:1000

כביש מס' 15

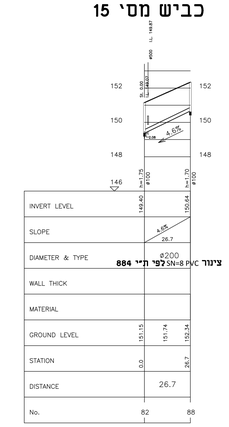

No.	82	88
INVERT LEVEL	149.62 h=1.75 #100	150.64 h=1.70 #100
SLOPE	4.6% 26.7	
DIAMETER & TYPE	ø200 צינור לפי ת"י 884 SN=8 PVC	
WALL THICK		
MATERIAL		
GROUND LEVEL	151.15	151.74
STATION	0.0	26.7
DISTANCE	26.7	

File path: X:\Galil Tahton - 470\6994\CV\CV\8.dxf

Pipeline 8 - 1:100/1:1000

כביש מס' 14

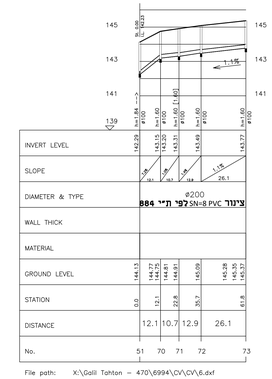

No.	51	70	71	72	73
INVERT LEVEL	142.29 h=1.84 #100	143.13 h=1.00 #100	143.31 h=1.60 [1.80] #100	143.48 h=1.00 #100	143.77 h=1.00 #100
SLOPE	1.1% 18.1	1.1% 18.7	1.1% 18.8	1.1% 26.1	
DIAMETER & TYPE	ø200 צינור לפי ת"י 884 SN=8 PVC				
WALL THICK					
MATERIAL					
GROUND LEVEL	144.13	144.77 144.75 144.45 144.91	145.09	145.26 145.30 145.37	
STATION	0.0	12.1	22.8	35.7	61.8
DISTANCE	12.1	10.7	12.9	26.1	

File path: X:\Galil Tahton - 470\6994\CV\CV\6.dxf

Pipeline 6 - 1:100/1:1000

כביש מס' 18

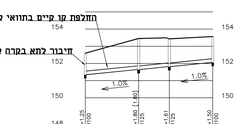

No.	110	111	112	113
INVERT LEVEL	151.36 h=1.25 #100	151.65 h=1.80 [1.90] #125	151.82 h=1.51 #125	152.07 h=1.50 #100
SLOPE	1.0% 74.3			
DIAMETER & TYPE	ø200 צינור לפי ת"י 884 SN=8 PVC			
WALL THICK				
MATERIAL				
GROUND LEVEL	152.60	153.45	153.45	153.53 153.57
STATION	0.0	31.1	49.0	74.2
DISTANCE	31.1	17.9	25.2	

File path: X:\Galil Tahton - 470\6994\CV\CV\11.dxf

Pipeline 11 - 1:100/1:1000

כביש מס' 9

No.	80	81	82	83
INVERT LEVEL	148.48 h=1.95 #100	148.89 h=1.81 #100	149.21 h=1.64 #100	149.41 h=1.60 #100
SLOPE	1.0% 78.4			
DIAMETER & TYPE	ø200 צינור לפי ת"י 884 SN=8 PVC			
WALL THICK				
MATERIAL				
GROUND LEVEL	150.43	150.10 150.78 150.74	150.70	150.73 151.15 151.07 151.01
STATION	0.0	28.5	59.2	78.4
DISTANCE	28.5	30.7	19.2	

File path: X:\Galil Tahton - 470\6994\CV\CV\9.dxf

Pipeline 9 - 1:100/1:1000

כביש מס' 13+11

No.	22	50	51	52	53
INVERT LEVEL	142.11 h=1.80 #100	142.39 h=1.25 #100	142.53 h=1.00 #100	142.59 h=1.00 #100	142.66 h=2.00 #100
SLOPE	1.1% 26.9	2.0% 41.1	1.0% 15.3	1.0% 26.1	
DIAMETER & TYPE	ø200 צינור לפי ת"י 884 SN=8 PVC				
WALL THICK					
MATERIAL					
GROUND LEVEL	142.91	142.75 142.87 142.84 142.61	143.19	143.74 144.13	144.62 144.64 145.17 145.24 145.16
STATION	0.0	26.9	68.0	83.3	109.4
DISTANCE	26.9	41.1	15.3	26.1	

File path: X:\Galil Tahton - 470\6994\CV\CV\4.dxf

Pipeline 4 - 1:100/1:1000

שצ"פ 502 כביש מס' 16 כביש מס' 15

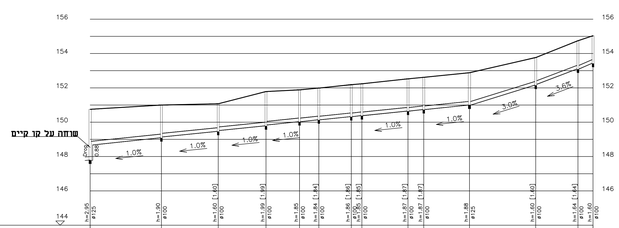
156
154
152
150
148
146
144
שוחה על קו קיים
1.0%
1.0%
1.0%

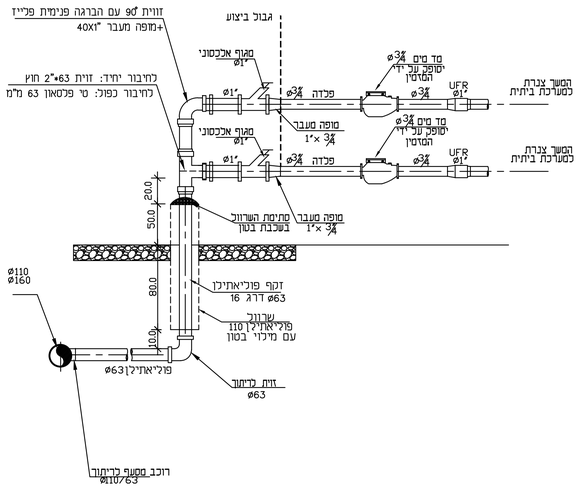

פרט חיבור למד מים בית יחיד \ 2 בתים

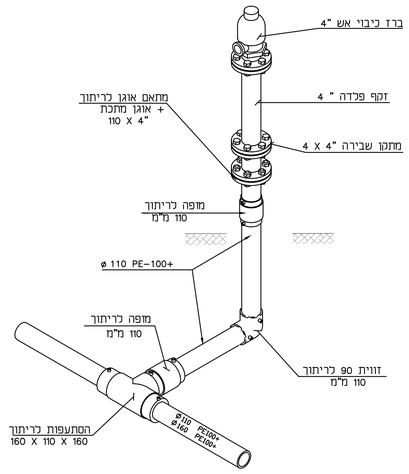

ברז כיבוי אש

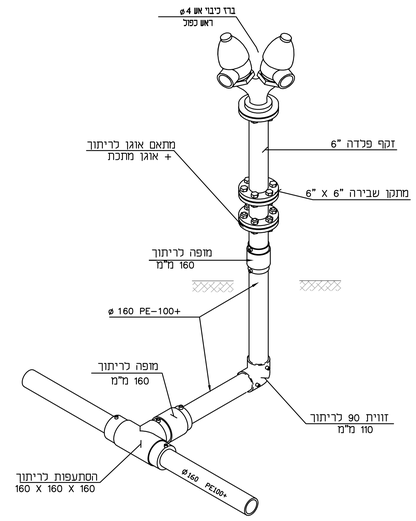

ברז כיבוי אש כפול

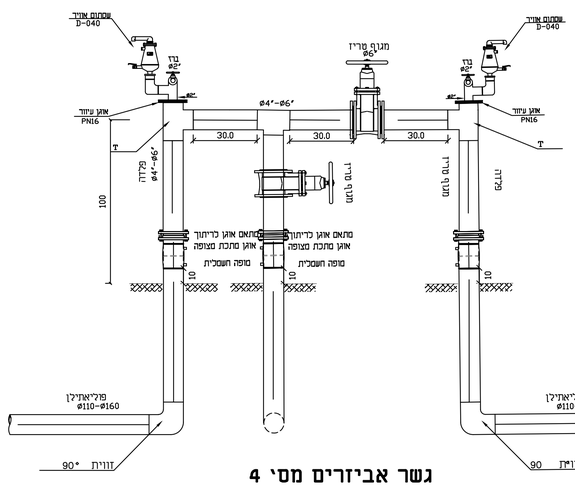

גשר אביזרים מס' 4

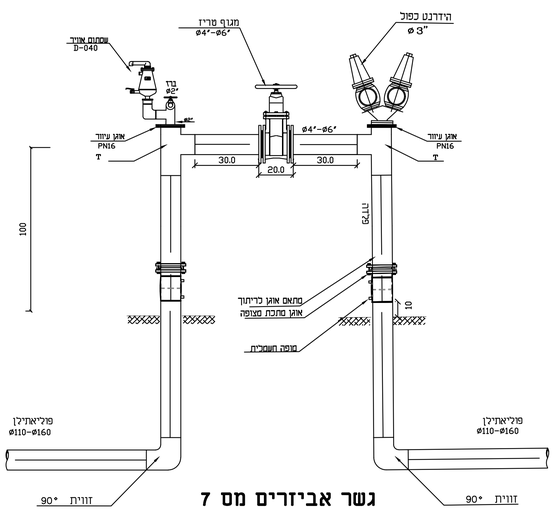

גשר אביזרים מס 7

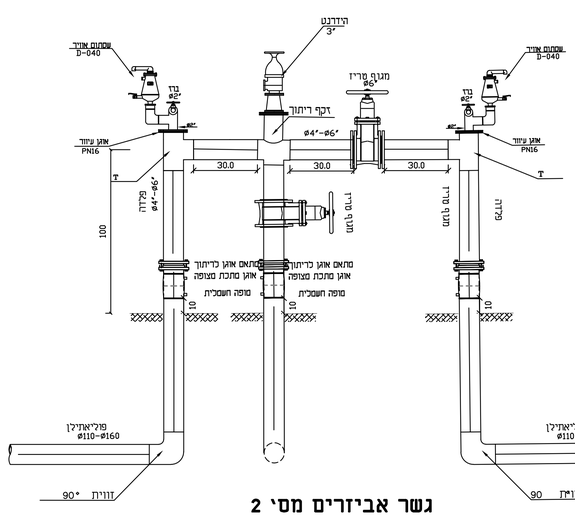

גשר אביזרים מסי 2

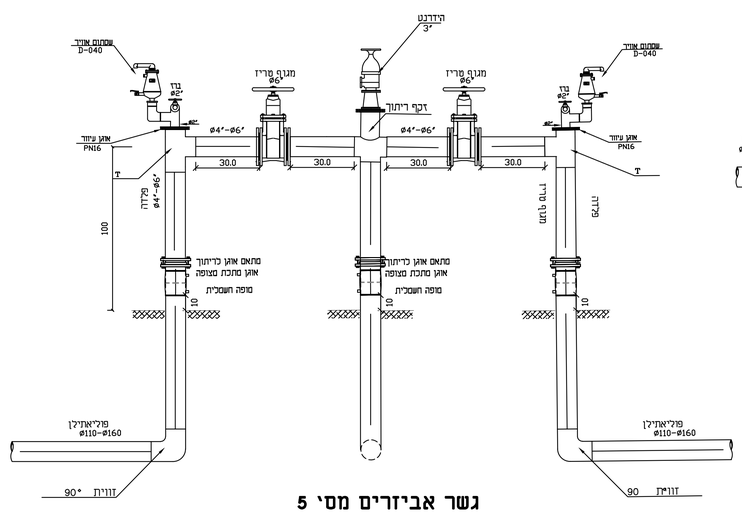

גשר אביזרים מסי 5

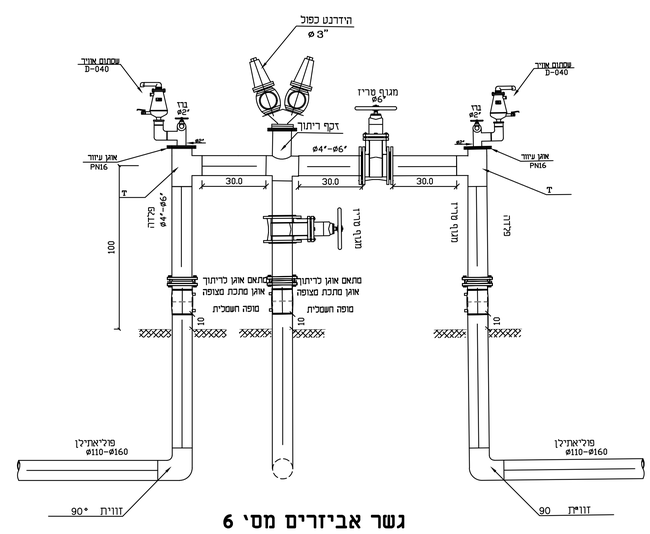

גשר אביזרים מסי 6

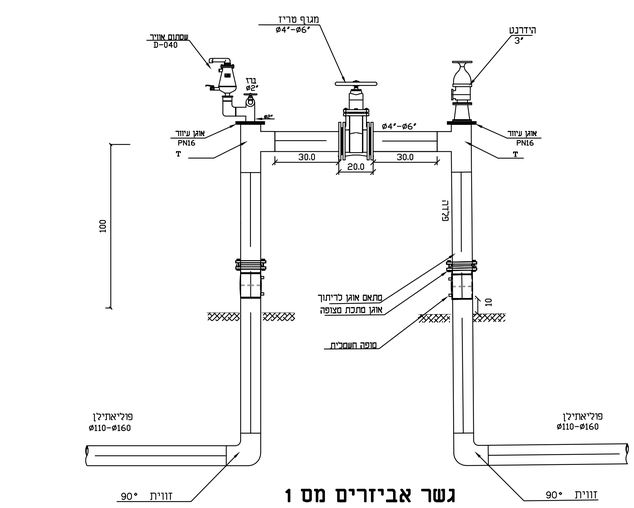

גשר אביזרים מס 1

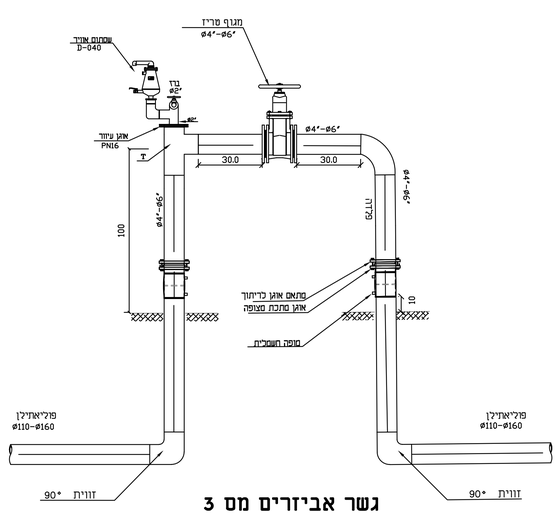

גשר אביזרים מס 3

תנוחה ראה גליון מסי 6994-1 + 6994-2

מס' No.	תאור השינוי REVISIONS	שרטט DRAWN	עי BY	תאריך DATE

REVISION: מהדורה | FOR CONSTRUCTION לביצוע | FOR TENDER למכרז | FOR REVIEW לעיון

בלשה ילון
מערכות תשתית בע"מ
BALASHA-JALON
INFRASTRUCTURE SYSTEMS LTD.
TEL:04-8603600 FAX:04-8603601 E-MAIL:balasha@bj-is.com Web site:www.bj-is.com

המקום: PLACE: **שדמות דבורה**

שם העבודה: PROJECT: **שכ' הרחבה - מערכת מים**

המזמין: OWNER: **מ.א. גליל תחתון**

נושא השרטוט: SUBJECT: **פרטים**

עורכים ומאשרים:	תכנן: DESIGNED	שרטט: DRAWN	בדק: CHECKED	אישר: APP'D
שם	יוסי נומברג	ע.ח.		
חתימה				
תאריך	14.11.23			

קנ"מ: SCALE	מס' עבודה PROJECT N	FILE_DWG	גליון: SHEET
1:500		6994.20.dwg	**6994-20**

מדדות הגליון בס"מ:	FILE_CTB	FILE_PLT
	black&white.ctb	

anan May 20, 2024 - 8:53am
X:\Gall Tahton - 470\6994\Project\6994.20.dwg