תפוצה

מס'עדכון	הפץ ל-	תאריך
0	למכר"ז	04.12.25

הערות:

1. תוכנית עבודות עפר מתבסס על דוח בדיקות קרקע וייעוץ גיאוטכני על חשבון הקבלן
2. ריצפה תיושם על שכבת בטון רזה בעובי 5. ס"מ
3. חפירות זמניות יבוצעו לפי הנחיות יועץ הקרקע

עדכון מס'	מאריך	האר' העדכון	עדכון	אישר

הסבצע אחראי לבדיקת המידות וכלתאמתן במקום .
עליו להודיע למתכנן על כל טעות או אי-התאמה .
אין לקבוע מידות על ידי מדידה בשרטוט .
אין לעשות כל שמוש בתכנית זו אי ברעיונות
המוזכרים בה ללא אשור בכתב מאת המתכנן.

ת.ל.מ תכנון וניהול מערכות ומים **מהנדסים בע"מ**
רח' המיסד 2 נתיב הדר מיקוד: 2065 ת.ד: 39032 מיקוד: 39120 טל: 04-8509595 פקס: 04-8509596

הפקס:
מסד

הקו עבור:
מועצה אזורית גליל תחתון

שם הפרויקט:
שדרוג תחנת שאיבה וביצוע קו מניקה

התוכנית:
תוכנית עבודות עפר חתכים

שרטט:	קנה מידה: 1:10 / 1:25 / 1:50	קובץ: 2805-CD00	
מדד:			
תכנן:	פלקס		
אישר:	פלקס	מהדורה מס':	שינוי מס':
		תאריך: 27.11.25	
		תכנית מס': CD00	עבודה מס': 2805

לעיון	לאישור	למסמך	לביצוע
		0. 04.12.25	

תוכנית עבודות עפר

קנ"מ 1:50

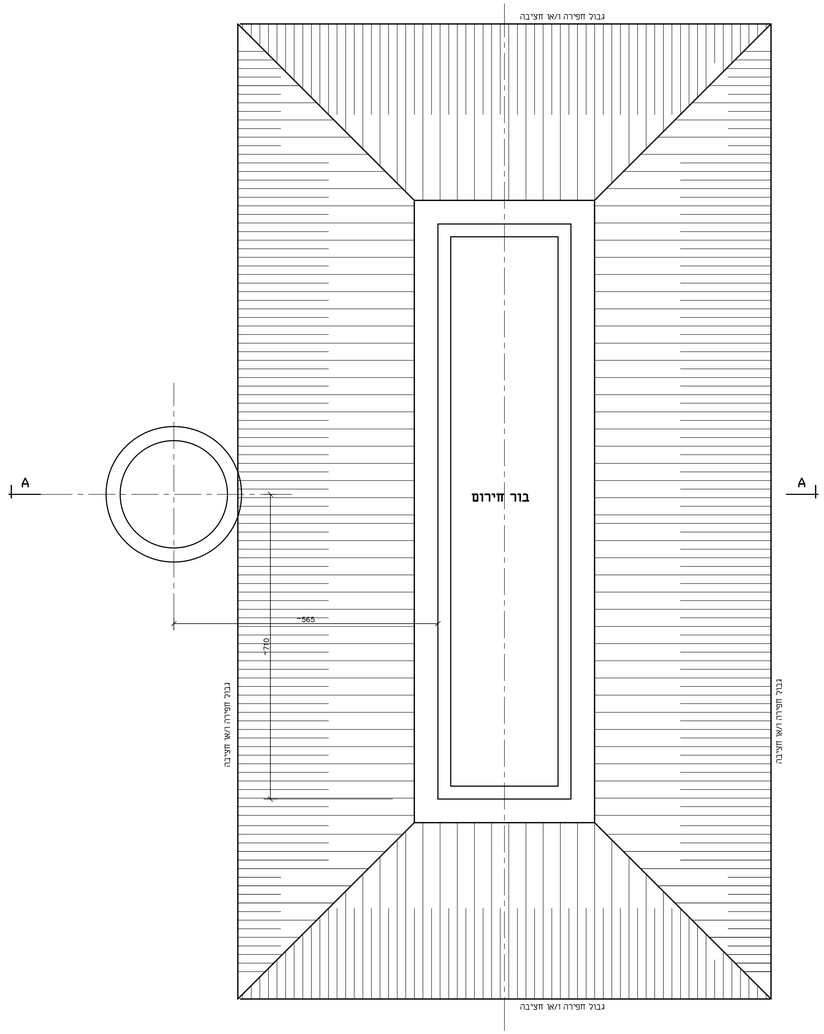

חתך A–A

קנ"מ 1:50

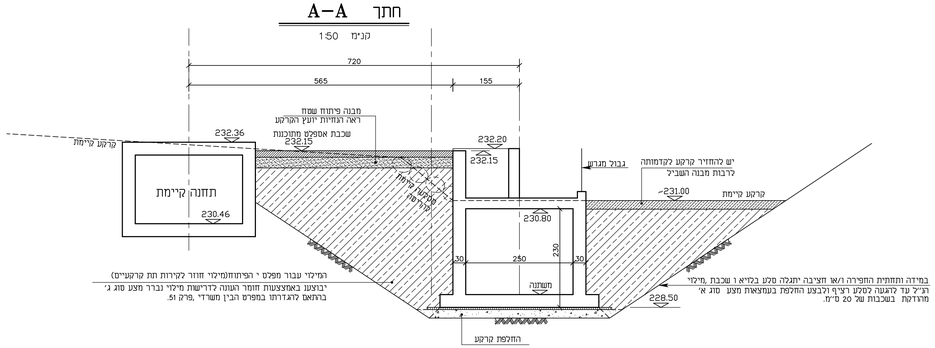

D:\data\tablem\2805-2805\תכנון עבודה\תחנת שאיבה\CD00.dwg ,04/12/2025 09:23:21